Tanks 502

Дозатор

(RU) **Руководство по монтажу и эксплуатации**

BE > THINK > INNOVATE >

GRUNDFOS ALLDOS

СОДЕРЖАНИЕ

АЯ56

		Стр.
1.	**Общие указания**	**3**
1.1	Сервисная документация	3
2.	**Данные по установке**	**4**
3.	**Чертеж установки**	**4**
4.	**Назначение**	**5**
4.1	Гарантийные обязательства	5
5.	**Безопасность**	**5**
5.1	Обозначение правил безопасности в руководстве по эксплуатации	5
5.2	Квалификация и обучение персонала	5
5.3	Риски при несоблюдении правил техники безопасности	5
5.4	Безопасная эксплуатация	5
5.5	Предписания по обеспечению безопасности монтажных работ и осмотра	5
5.6	Несанкционированные изменения и одобренные запасные части	5
5.7	Неверное управление	5
6.	**Описание продукта и принадлежности**	**6**
6.1	Общее описание	6
6.2	Технические характеристики	6
6.2.1	Вес	6
6.3	Исполнения дозатора	6
6.4	Номера изделий	7
6.5	Смонтированная дозирующая станция с резервуаром	8
6.6	Монтаж дозирующего насоса и мешалки	9
6.7	Чертежи	10
7.	**Транспортировка и хранение**	**12**
7.1	Распаковка	12
7.2	Хранение	12
8.	**Установка**	**12**
8.1	Общие указания	12
8.2	Контроль герметичности	12
9.	**Ввод в эксплуатацию и обслуживание**	**12**
10.	**Техническое обслуживание**	**12**
11.	**Принадлежности**	**12**
11.1	Поддоны	12
11.2	Пластина-переходник	12
11.3	Ручная мешалка из ПВХ	12
11.4	Электрические мешалки	12
11.5	Боковое приспособление для отбора	13
11.6	Спускной клапан R 3/4"	14
11.7	Впускной / выпускной воздушный клапан для дозаторов	14
11.8	Наливной набор	14
11.9	Воронкообразное приспособление	14
12.	**Утилизация**	**14**

Предупреждение

Данное руководство по монтажу и эксплуатации доступно также в Интернете по адресу www.Grundfosalldos.com.

Прочтите данное руководство по монтажу и эксплуатации перед работами по установке. Установка и эксплуатация должны осуществляться в соответствии с местными требованиями и техническими правилами.

1. Общие указания

В данном руководстве по монтажу и эксплуатации приводятся все сведения, необходимые для ввода в эксплуатацию указанного ниже дозатора 502 и работы с ним.

Если вам необходимы более подробные сведения или если у вас возникли проблемы, о которых нет подробных сведений в данном руководстве, обратитесь в ближайший филиал компании Grundfos Alldos.

1.1 Сервисная документация

Если у вас возникнут вопросы, обратитесь, пожалуйста, в ближайший филиал компании Grundfos Alldos.

2. Данные по установке

Указание

После ввода в эксплуатацию, пожалуйста, заполните следующие данные. Это поможет сервисному партнеру компании Grundfos Alldos при изменении параметров установленного оборудования.

Эксплуатирующая компания:

№ клиента Grundfos Alldos:

№ заказа:

№ для заказа:

Серийный №:

Дата ввода в эксплуатацию:

Место установки:

Используется для:

3. Чертеж установки

4. Назначение

Дозаторы производства Grundfos Alldos, серия 502, предназначены для использования в качестве накопительной емкости для дозирования химикатов, как это описывается в данном руководстве.

Внимание ***Другое использование недопустимо и запрещено. Компания Grundfos Alldos не несет ответственности за ущерб, возникший вследствие неправильного использования.***

4.1 Гарантийные обязательства

Гарантийные обязательства в соответствии с нашими общими условиями поставки и продажи принимаются только в случае, если

- дозатор использовался только согласно соответствующим указаниям.

5. Безопасность

В данном руководстве приводятся общие указания, которым необходимо следовать во время установки и при эксплуатации дозатора. По этой причине до установки и ввода в эксплуатацию данное руководство должно быть внимательно прочитано техническим персоналом, а также соответствующе обученными специалистами/операторами, оно должно постоянно находиться на месте установки оборудования.

Необходимо соблюдать не только общие правила безопасности, описанные в этой главе, но и специальные указания, имеющиеся в других главах.

5.1 Обозначение правил безопасности в руководстве по эксплуатации

При несоблюдении правил безопасности или иных требований, содержащихся в данном руководстве, возможно травмирование людей и повреждение дозатора. Указания по технике безопасности и другие указания обозначены следующими символами:

Предупреждение
При несоблюдении этих указаний возможно травмирование людей!

Внимание ***При несоблюдении этих указаний возможны сбои в работе и повреждение оборудования!***

Указание ***Указания и требования, облегчающие работу и обеспечивающие ее безопасность.***

Нанесенная на дозатор информация должна всегда быть в хорошо читаемом виде.

5.2 Квалификация и обучение персонала

Персонал, ответственный за обслуживание, осмотр и монтаж, должен иметь соответствующую этим задачам квалификацию. Области ответственности, уровни компетентности и надзор за персоналом должны быть точно определены ответственным за эксплуатацию.

Если персонал не обладает необходимыми знаниями, следует провести соответствующее обучение и инструктаж. В задачи ответственного лица входит обеспечение понимания содержания данного руководства персоналом.

5.3 Риски при несоблюдении правил техники безопасности

Несоблюдение указаний по технике безопасности может иметь опасные последствия для персонала, окружающей среды и насоса. Несоблюдение правил техники безопасности может стать причиной отклонения всех претензий по возмещению ущерба.

Несоблюдение правил техники безопасности может стать причиной возникновения следующих рисков:

- Сбои в работе важных функций установки
- Травмирование людей в результате электрического, механического или химического воздействия
- Ущерб для окружающей среды из-за утечки вредных веществ.

5.4 Безопасная эксплуатация

Необходимо следовать приводимым в данном руководстве указаниям по технике безопасности, а также требованиям законодательных актов, регулирующих вопросы здоровья и безопасности на рабочем месте, равно как и распоряжениям по работе и технике безопасности ответственного за эксплуатацию лица.

5.5 Предписания по обеспечению безопасности монтажных работ и осмотра

Ответственное за эксплуатацию лицо обязано обеспечить выполнение всех монтажных работ и осмотров оборудования авторизированными специалистами, должным образом ознакомившимися с данным руководством.

Непосредственно по завершении работ все защитные и предохранительные устройства должны быть снова включены.

Предупреждение
Ремонт должен производиться только уполномоченными квалифицированными специалистами!

Предупреждение
При дозировании опасных веществ необходимо тщательно соблюдать соответствующие правила безопасности!
При необходимости должна использоваться защитная одежда (перчатки и защитные очки)!

5.6 Несанкционированные изменения и одобренные запасные части

Модификация или внесение изменений в дозатор возможны только с разрешения производителя. Оригинальные запасные части и принадлежности, одобренные изготовителем, обеспечивают безопасность эксплуатации.

При использовании неоригинальных запасных деталей производитель не несет никакой ответственности.

5.7 Неверное управление

Безопасность обслуживания доставленного дозатора гарантируется только при его использовании в соответствии с требованиями главы *6.2 Технические характеристики*. Ни в коем случае нельзя выходить за рамки приведенных граничных значений.

6. Описание продукта и принадлежности

6.1 Общее описание

Дозатор 502 может использоваться в качестве накопительной емкости для дозируемых веществ. Он компактен, устойчив к воздействию химикатов, прост и благодаря этому недорог. В зависимости от типа на дозатор может быть смонтирован дозирующий насос, а также всасывающая трубка и мешалка, что превращает его в дозирующую станцию.

Дозатор обладает следующими свойствами:

- цилиндрическая емкость с завинчивающейся крышкой
- оптимальная форма, обеспечивающая стабильность и функциональность
- 7 размеров от 40 до 1000 л
- УФ-стабилизированный полиэтилен (ПЭ), безвредный для пищевых продуктов
- производится без швов ротационным формованием из расплава
- нанесенная выдавливанием литровая шкала
- спеченная резьбовая муфта 3/4" для опорожнения, нерассверленная
- завинчивающаяся крышка с литником для установки стандартного замка с ключом
- монтажная поверхность для дозирующих насосов и электрической или ручной мешалки, отделенная от заливного отверстия
- дозаторы размеров 75 л, 100 л и 200 л имеют спеченные резьбовые втулки для монтажа
  - типы дозирующих насосов DDI 209, DDI 222, DMI 208 и DMX 221
  - электрической мешалки 509.

6.2 Технические характеристики

Внимание ***Прочность деталей насоса, соприкасающихся с дозируемой средой, зависит от среды, ее температуры и рабочего давления. Убедитесь, что соприкасающиеся с дозируемым веществом детали устойчивы к его воздействию при рабочих условиях!***

- Допустимая температура окружающей среды: от -40 °C до +60 °C
- Допустимая температура среды: от -20 ? до +45 ?
- Дозируемая среда должна быть в жидком состоянии.
- Материал
  - Резервуар: УФ-стабилизированный полиэтилен среднего давления (ПЭ)
  - Уплотнение в завинчивающейся крышке: ЭПДМ
  - Пробка: ПЭ
  - Уплотнение на пробке: ЭПДМ

6.2.1 Вес

Резервуар	Вес [кг]
Дозатор 40 л	3.4
Дозатор 75 л	6
Дозатор 100 л	7.5
Дозатор 200 л	12
Дозатор 300 л	13
Дозатор 500 л	24
500 л с траверсой мешалки	28
Дозатор 1000 л	40
1000 л с траверсой мешалки	48

6.3 Исполнения дозатора

Размер

- 40 л
- 75 л
- 100 л
- 200 л
- 300 л
- 500 л
- 1000 л

Цвет

- естественно-белый (полупрозрачный) с
  - зеленой крышкой или
  - синей крышкой
- черный (для чувствительных к свету веществ) с
  - черной крышкой

Траверса мешалки

- Дозаторы емкостью 500 л и 1000 л могут опционально оборудоваться траверсой для мешалки (усиление для крепления мешалки).

6.4 Номера изделий

Номер изделия	Емкость [л]	Цвет		Оснащение
		Резервуар	Крышка	
96688081 (502-0040)	40	прозрачный	зеленый	
96726826 (502-0040.2)	40	прозрачный	синий	
95701166 (502-0040.3)	40	черный	черный	
96688082 (502-0075.1)	75	прозрачный	зеленый	
96688083 (502-0075.2)	75	прозрачный	синий	
95713034 (502-0075.3)	75	черный	черный	
91836501 (502-0100.1)	100	прозрачный	зеленый	
96295840 (502-0100.2)	100	прозрачный	синий	
95704924 (502-0100.3)	100	черный	черный	
96690348 (502-0200.1)	200	прозрачный	зеленый	
96295841 (502-0200.2)	200	прозрачный	синий	
95702114 (502-0200.3)	200	черный	черный	
96688084 (502-0300.1)	300	прозрачный	зеленый	
96295842 (502-0300.2)	300	прозрачный	синий	
95708393 (502-0300.3)	300	черный	черный	
96690349 (502-0500.1)	500	прозрачный	зеленый	
96295843 (502-0500.2)	500	прозрачный	синий	
95707976 (502-0500.3)	500	черный	черный	
96688085 (502-0502.1)	500	прозрачный	зеленый	с траверсой для мешалки
96295844 (502-0502.2)	500	прозрачный	синий	с траверсой для мешалки
95707538 (502-0502.3)	500	черный	черный	с траверсой для мешалки
96688086 (502-1001)	1000	прозрачный	зеленый	
96295845 (502-1001.2)	1000	прозрачный	синий	
95706305 (502-1001.3)	1000	черный	черный	
96689131 (502-1002.1)	1000	прозрачный	зеленый	с траверсой для мешалки
96295846 (502-1002.2)	1000	прозрачный	синий	с траверсой для мешалки
95704476 (502-1002.3)	1000	черный	черный	с траверсой для мешалки

6.5 Смонтированная дозирующая станция с резервуаром

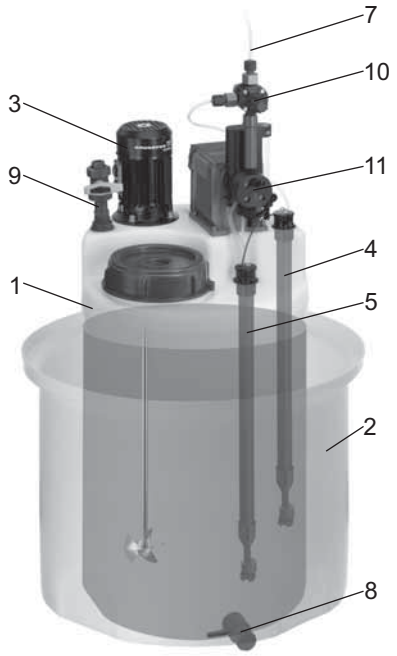

TM04 1231 5008

Рис. 1 Смонтированная дозирующая станция с резервуаром (пример)

Поз.	Описание
1	Резервуар
2	Поддон
3	Мешалка
4	Контроль уровня
5	Впускная линия
6	Секция впрыска (не показана)
7	Напорная магистраль
8	Спускной клапан
9	Наливной набор
10	Многофункциональный вентиль
11	Дозирующий насос

6.6 Монтаж дозирующего насоса и мешалки

Дозаторы подготовлены для установки дозирующих насосов и мешалок производства Grundfos Alldos следующим образом:

Резервуар	Стандартная мешалка	DMS	DME 2-12	DME 19-48	DME 60-150	DME 375-940	DDI 209	DDI 222	DMI 208	DMX 221	DMX 226	DMH 251 - 253	DMH 254
Дозатор 40 л	—	3)	3)	—	—	—	3)	—	3)	—	—	—	—
Дозатор 75 л	—	4)	4)	3)	3)	3)	5)	5)	5)	5)	—	3)	—
Дозатор 100 л	1)	4)	4)	3)	3)	3)	5)	5)	5)	5)	—	3)	—
Дозатор 200 л	1)	4)	4)	3)	3)	3)	5)	5)	5)	5)	—	3)	—
Дозатор 300 л	—	3)	3)	3)	3)	3)	3)	3)	3)	3)	—	3)	—
Дозатор 500 л	—	3)	3)	3)	3)	3)	3)	3)	3)	3)	—	3)	—
500 л с траверсой мешалки	2)	3)	3)	3)	3)	3)	3)	3)	3)	3)	—	3)	—
Дозатор 1000 л	—	3)	3)	3)	3)	3)	3)	3)	3)	3)	3)	3)	3)
1000 л с траверсой мешалки	2)	3)	3)	3)	3)	3)	3)	3)	3)	3)	3)	3)	3)

1)спеченные резьбовые втулки для установки мешалки (впускное отверстие еще необходимо просверлить)

2)с траверсой для установки мешалки (впускное отверстие еще необходимо просверлить)

3)необходимо просверлить новые отверстия

4)требуется пластина-переходник

5)спеченные резьбовые втулки для установки насоса

6.7 Чертежи

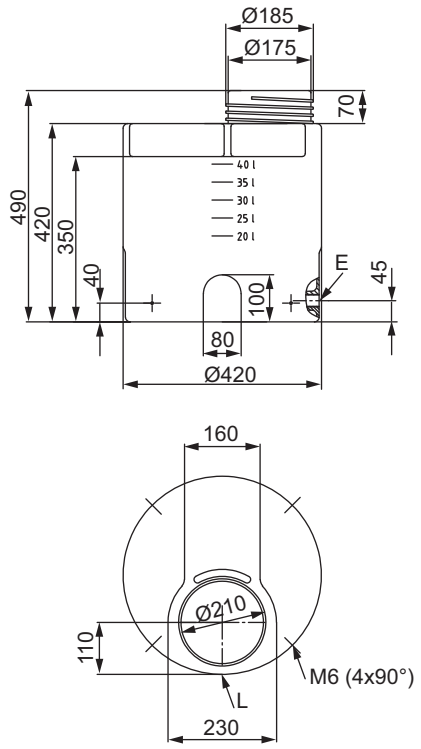

Рис. 2 Дозатор 40 л

TM04 1233 5008

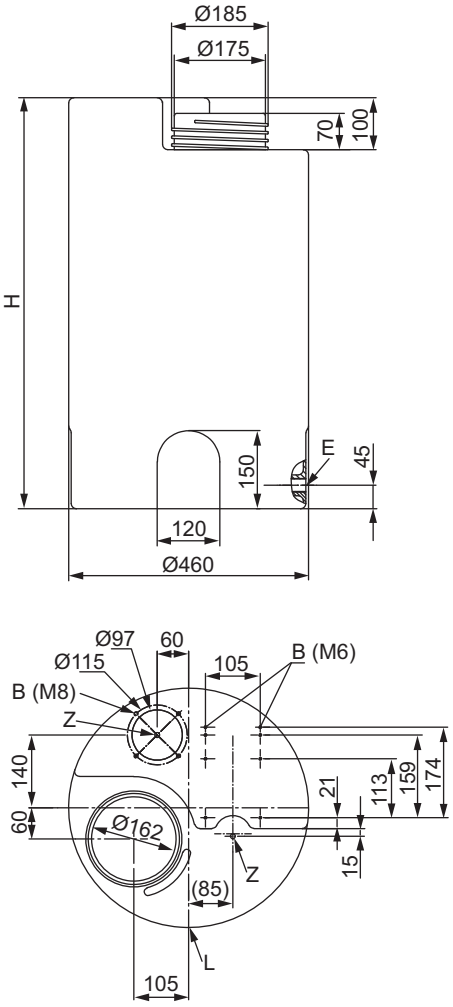

Рис. 3 Дозатор 75 л / 100 л

TM04 1234 5008

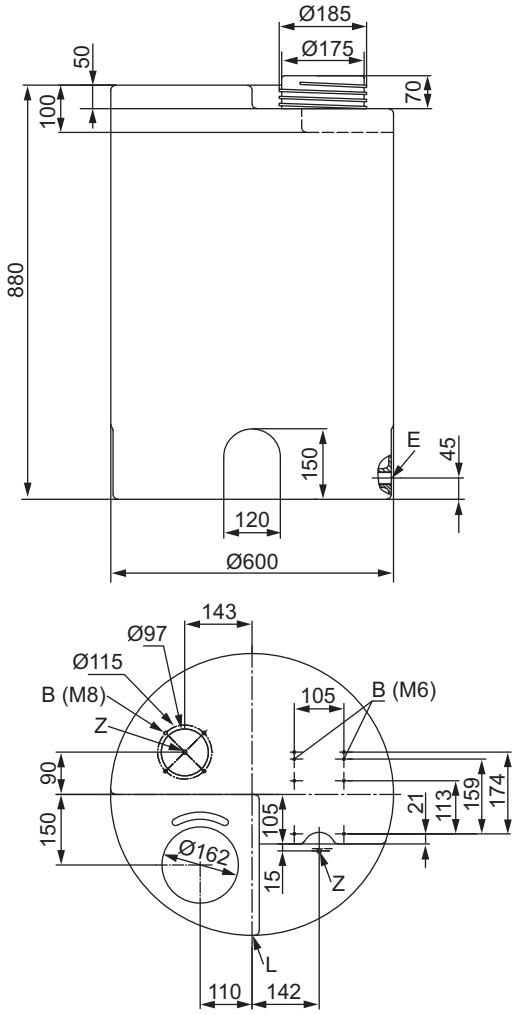

Рис. 4 Дозатор 200 л

TM04 1235 5008

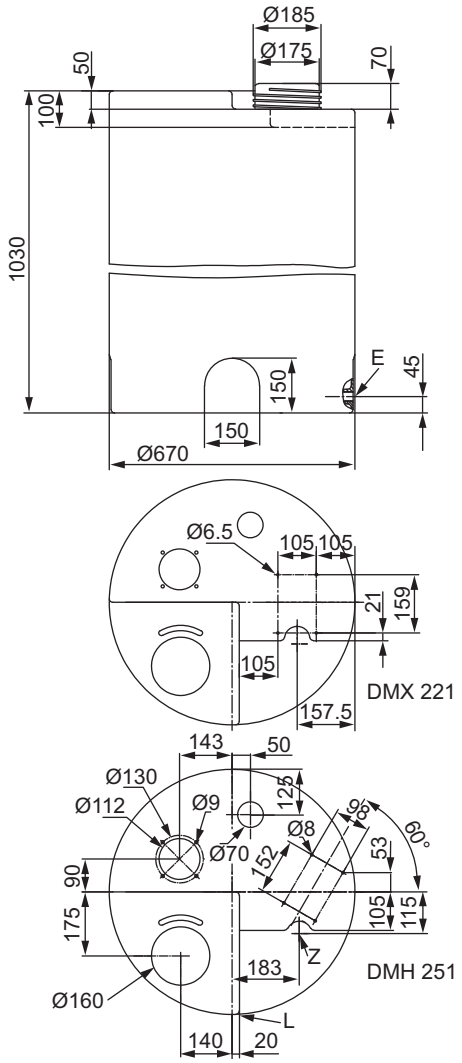

TM04 1236 5008

Рис. 5 Дозатор 300 л

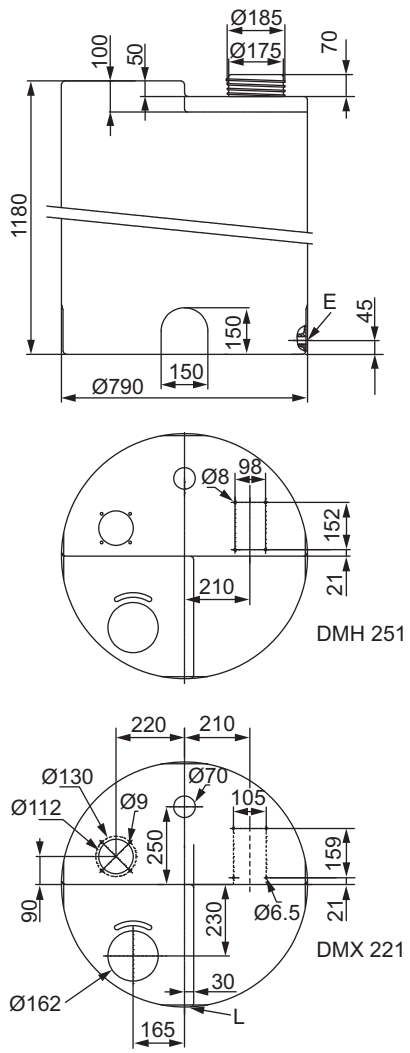

TM04 1237 5008

Рис. 6 Дозатор 500 л

Поз.	Описание
B	Резьбовая втулка, 20 мм
E	Выпуск R 3/4"
L	Литровая шкала
Z	Центрирующее устройство

Резервуар	D	d	H_1	H_2
Дозатор 40 л	420	160	420	350
Дозатор 75 л	460	160	630	530
Дозатор 100 л	460	160	790	690
Дозатор 200 л	600	160	880	780
Дозатор 300 л	670	160	1030	930
Дозатор 500 л	790	160	1180	1080
Дозатор 1000 л	1080	160	1260	1150

Размеры в мм.

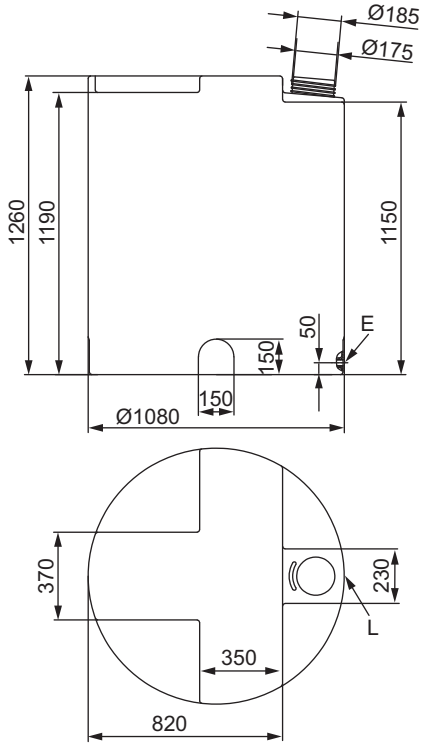

TM04 1238 5008

Рис. 7 Дозатор 1000 л

7. Транспортировка и хранение

Внимание ***Не допускайте падений дозатора.***
Не используйте защитную упаковку в качестве упаковки для транспортировки.

7.1 Распаковка

- Упаковку следует сохранить для последующей отправки на склад или возврата или утилизировать ее согласно местным нормам.
- Дозатор после распаковки следует установить как можно быстрее.

7.2 Хранение

Дозатор хранить в сухом, прохладном месте.

8. Установка

8.1 Общие указания

Предупреждение
Монтаж дозатора должен производиться только силами обученных специалистов.

8.2 Контроль герметичности

1. Проведите перед заполнением дозатора следующие проверки:
   – впускная линия подключена и
   – опциональная спускная арматура полностью перекрыта.
2. Затем заполните дозатор водой и проверьте его на предмет утечки.

9. Ввод в эксплуатацию и обслуживание

Дозатор не подлежит обслуживанию. В составе установки он служит в качестве накопительной емкости для дозирования веществ.

Внимание ***В момент ввода в эксплуатацию все компоненты установки должны быть готовы к работе.***
Следуйте указаниям в руководстве по монтажу и эксплуатации.

10. Техническое обслуживание

Указание ***Дозатор не требует технического обслуживания.***

11. Принадлежности

11.1 Поддоны

№ продукта	для дозаторов	Материал	Цвет	Диаметр [мм]	Высота [мм]
96731237 (68.0170-01)	40 л	ПЭ	прозрачный	500	545
96700572 (68.0168-01)	75 л и 100 л	ПЭ	черный	650	540
96731303 (68.0164-01)	200 л и 300 л	ПЭ	черный	770	960
96706323 (60.2141-01)	500 л	ПЭ	прозрачный	1150	1080
96731306 (63.0610)	1000 л	ПЭ	прозрачный	1310	900

11.2 Пластина-переходник

Номер изделия: 96587931 (539-018)

- Пластина-переходник из полипропилена с входящими в комплект крепежными винтами для насосов DME для установки на дозаторы 75 л, 100 л и 200 л

11.3 Ручная мешалка из ПВХ

Номер изделия: 96295947 (520-001)

- Ручная мешалка макс. длиной 1000 мм для перемешивания химикатов в дозаторе. Ручная мешалка может использоваться с дозаторами Grundfos Alldos 40 л - 300 л.
- Длина ручной мешалки для заранее смонтированных дозирующих станций адаптируется к размеру емкости до отгрузки. Если мешалка заказывается отдельно, необходимо адаптировать ее длину к размеру емкости и заклеить набалдашник.

TM04 1239 5008

Рис. 8 Ручная мешалка

11.4 Электрические мешалки

Мешалки серии 509 обеспечивают постоянное перемешивание дозируемого вещества в дозаторе. Мешалки со скоростью вращения 1500 оборотов/мин. подходят для использования с веществами, имеющими низкую вязкость.

Мешалки компании Grundfos Alldos поставляются в следующих исполнениях:

- 7 размеров для дозаторов Grundfos Alldos объемом от 75 л до 1000 л.
- Исполнение в пластмассе: Вал из ПП с покрытием, барабанный смеситель из ПП.
  – Кольцевой турбиной перемешиваемое вещество засасывается по оси и выбрасывается радиально.
  – для газвыделяющих веществ - с уплотнительным фланцем на моторном фланце
- исполнение в нержавеющей стали для агрессивных сред: вал и перемешивающий пропеллер из нержавеющей стали 1.4571.
- В зависимости от размера мешалки - трехфазный или по выбору однофазный двигатель.

Дополнительные сведения вы можете получить из руководства к электрическим мешалкам.

11.5 Боковое приспособление для отбора

- Боковое устройство для отбора из ПВХ / сополимера фтора и каучука может использоваться только с дозаторами без поддона.
- Пожалуйста, заказывайте подключения для газоотводных трубок отдельно.
- Длина мерной трубки может при необходимости быть адаптирована к размерам конкретного дозатора.
- Установка устройства для отбора в резьбовую муфту на дозаторе:
  - Открутите пробку
  - Рассверлите резьбовое отверстие
  - Вверните устройство для отбора и герметизируйте тефлоновой лентой.
- Закрепите мерную трубку прилагаемым крепежным материалом на стенке дозатора:
  - Нарежьте резьбу M6 в стенке дозатора
  - Вкрутите винт изнутри через стенку дозатора, контргайку и затем в крепежное кольцо.
  - Законтрите снаружи контргайкой.
- Закройте мерную трубку прилагаемой пробкой.

№ продукта	Описание
96697826 (521-002.1)	Боковое приспособление для отбора DN 4 / DN 8 • с запорным вентилем и фильтром • для установки в резьбовую муфту на дозаторе
96697988 (521-048.2)	Боковое приспособление для отбора DN 4 / DN 8 • с запорным вентилем, фильтром и мерной трубкой • отвод справа • со сквозным винтовым соединением для соединения с дозатором
96696926 (521-049.2)	Боковое приспособление для отбора DN 4 / DN 8 • с запорным вентилем, фильтром и мерной трубкой • отвод слева • со сквозным винтовым соединением для соединения с дозатором
96727271 (521-004)	Боковое приспособление для отбора DN 20 • с шаровым краном • со сквозным винтовым соединением для соединения с дозатором
96727270 (521-003)	Боковое приспособление для отбора DN 20 • с шаровым краном и мерной трубкой • со сквозным винтовым соединением для соединения с дозатором

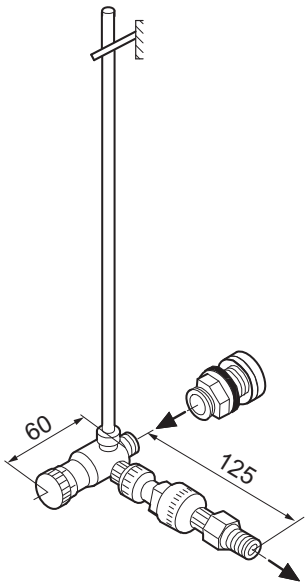

TM04 1240 5008

Рис. 9 Боковое приспособление для отбора DN 4 / DN 8

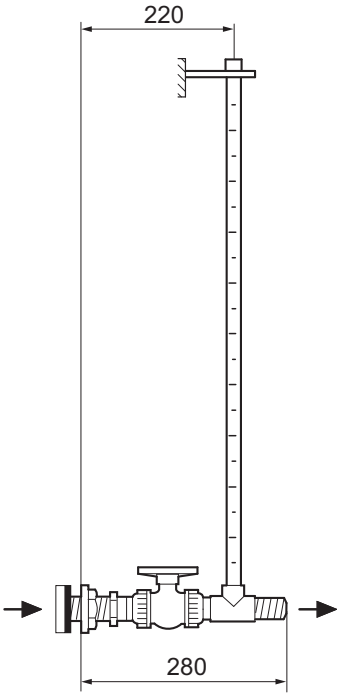

TM04 1241 5008

Рис. 10 Боковое приспособление для отбора DN 20

Все размеры приводятся в мм и являются примерными.

11.6 Спускной клапан R 3/4"

Номер изделия: 96689132 (520-008.1)

- Спускной клапан ПВХ / ЭПДМ для установки в резьбовую муфту на дозаторе:
  - Открутите пробку
  - Рассверлите резьбовое отверстие
  - Вверните спускной клапан и герметизируйте тефлоновой лентой.

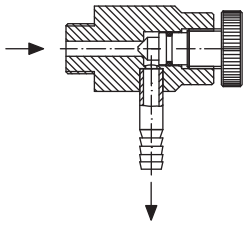

TM04 1232 5008

Рис. 11 Спускной клапан

11.7 Впускной / выпускной воздушный клапан для дозаторов

- при установке клапана в дозатор обратите внимание на направление стрелки на клапане, правильное направление установки
  - для выпускного клапана: стрелка вверх (a)
  - для впускного клапана и обратного слива: стрелка вниз (b)
- Просверлите отверстие 24 на верхней стороне дозатора
- Насадите клапан с подложенным уплотняющим кольцом и завинтите с противоположной стороны накидной гайкой.

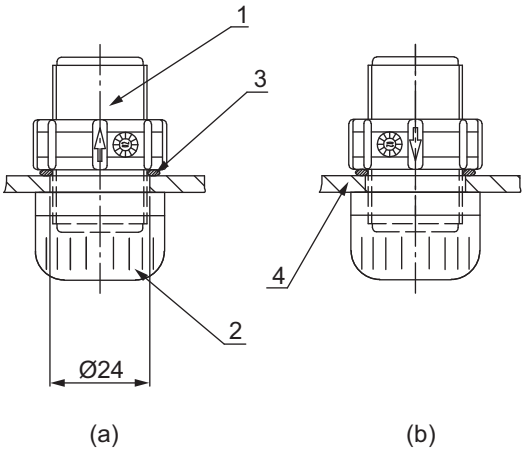

TM04 1242 5008

Рис. 12 Впускной / выпускной воздушный клапан

Поз.	Описание
1	Клапан
2	Накидная гайка
3	Уплотнительное кольцо
4	Дозатор
(a)	Выпускной клапан
(b)	Впускной клапан/ обратный слив

№ продукта	Материал
96694401 (520-020)	ПВХ / витон
95700621 (520-020.1)	ПВХ / ЭПДМ
95714113 (520-021)	ПП / витон
95700727 (520-021.1)	ПП / ЭПДМ

11.8 Наливной набор

Номер изделия: 96727265 (520-003)

- Наливной набор из ПВХ / ЭПДМ для залива жидких веществ в дозатор
- со сквозным винтовым соединением G 1" для соединения с дозатором (отверстие должен проделать заказчик).
- Соединительная трубка с клейким соединением DN 15

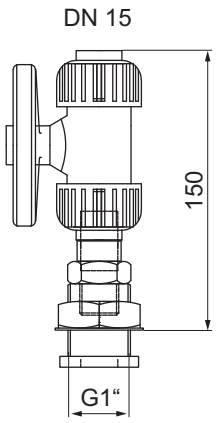

TM04 1243 5008

Рис. 13 Наливной набор

11.9 Воронкообразное приспособление

Номер изделия: 96726979 (514-020)

- Воронкообразное приспособление ПВХ / ЭПДМ для подачи порошкообразных веществ в дозаторы размеров 300 л, 500 л, 1000 л
- со сквозным винтовым соединением DN 40 для соединения с дозатором
- Соединение с клейкой муфтой DN 20 для подключения к трубе из ПВХ 25 x 1,9 для промывочной воды

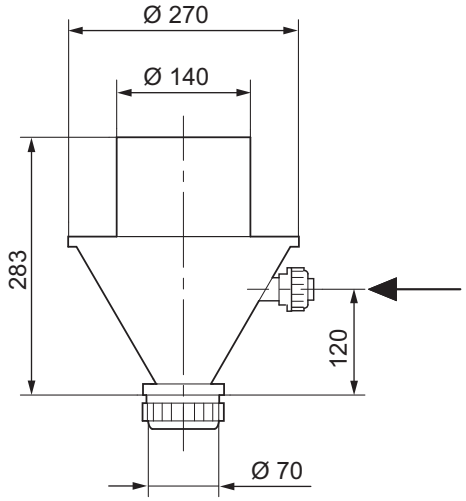

TM04 1244 5008

Рис. 14 Воронкообразное приспособление

12. Утилизация

Данное устройство и его детали должны утилизироваться экологически безопасным способом:

1. В этих целях можно прибегнуть к помощи частных компаний по сбору утиля.
2. В случае отсутствия таких компаний или если в приемке будет отказано, можно обратиться в близлежащий филиал или сервисный центр компании Grundfos или Grundfos Alldos.

Возможны технические изменения.

Argentina
Bombas GRUNDFOS de Argentina S.A.
Ruta Panamericana km. 37.500 Lote 34A
1619 - Garin
Pcia. de Buenos Aires
Phone: +54-3327 414 444
Telefax: +54-3327 411 111

Australia
Grundfos Alldos
Dosing & Disinfection
ALLDOS Oceania Pty. Ltd.
Unit 3 / 74 Murdoch Circuit
Acacia Ridge QLD 4100
Phone: +61 (0)7 3712 6888
Telefax: +61 (0)7 3272 5188
E-mail: alldos.au@alldos.com

Australia
GRUNDFOS Pumps Pty. Ltd.
P.O. Box 2040
Regency Park
South Australia 5942
Phone: +61-8-8461-4611
Telefax: +61-8-8340 0155

Austria
GRUNDFOS Pumpen Vertrieb Ges.m.b.H.
Grundfosstraße 2
A-5082 Grödig/Salzburg
Tel.: +43-6246-883-0
Telefax: +43-6246-883-30

Belgium
N.V. GRUNDFOS Bellux S.A.
Boomsesteenweg 81-83
B-2630 Aartselaar
Tél.: +32-3-870 7300
Télécopie: +32-3-870 7301

Belorussia
Представительство ГРУНДФОС в Минске
220123, Минск,
ул. В. Хоружей, 22, оф. 1105
Тел.: +(37517) 233 97 65
Факс: (37517) 233 9769
E-mail: grundfos_minsk@mail.ru

Bosnia/Herzegovina
GRUNDFOS Sarajevo
Trg Heroja 16,
BiH-71000 Sarajevo
Phone: +387 33 713 290
Telefax: +387 33 659 079
e-mail: grundfos@bih.net.ba

Brazil
Mark GRUNDFOS Ltda.
Av. Humberto de Alencar Castelo Branco, 630
CEP 09850 - 300
São Bernardo do Campo - SP
Phone: +55-11 4393 5533
Telefax: +55-11 4343 5015

Bulgaria
GRUNDFOS Pumpen Vertrieb
Representative Office - Bulgaria
Bulgaria, 1421 Sofia
Lozenetz District
105-107 Arsenalski blvd.
Phone: +359 2963 3820, 2963 5653
Telefax: +359 2963 1305

Canada
GRUNDFOS Canada Inc.
2941 Brighton Road
Oakville, Ontario
L6H 6C9
Phone: +1-905 829 9533
Telefax: +1-905 829 9512

China
Grundfos Alldos
Dosing & Disinfection
ALLDOS (Shanghai) Water Technology Co. Ltd.
West Unit, 1 Floor, No. 2 Building (T 4-2)
278 Jinhu Road, Jin Qiao Export Processing Zone
Pudong New Area
Shanghai, 201206
Phone: +86 21 5055 1012
Telefax: +86 21 5032 0596
E-mail: alldos.cn@alldos.com

China
GRUNDFOS Pumps (Shanghai) Co. Ltd.
22 Floor, Xin Hua Lian Building
755-775 Huai Hai Rd, (M)
Shanghai 200020
PRC
Phone: +86-512-67 61 11 80
Telefax: +86-512-67 61 81 67

Croatia
GRUNDFOS predstavništvo Zagreb
Cebini 37, Buzin
HR-10010 Zagreb
Phone: +385 1 6595 400
Telefax: +385 1 6595 499

Czech Republic
GRUNDFOS s.r.o.
Čapkovského 21
779 00 Olomouc
Phone: +420-585-716 111
Telefax: +420-585-716 299

Denmark
GRUNDFOS DK A/S
Martin Bachs Vej 3
DK-8850 Bjerringbro
Tlf.: +45-87 50 50 50
Telefax: +45-87 50 51 51
E-mail: info_GDK@grundfos.com
www.grundfos.com/DK

Estonia
GRUNDFOS Pumps Eesti OÜ
Peterburi tee 92G
11415 Tallinn
Tel: + 372 606 1690
Fax: + 372 606 1691

Finland
OY GRUNDFOS Pumput AB
Mestarintie 11
FIN-01730 Vantaa
Phone: +358-3066 5650
Telefax: +358-3066 56550

France
Grundfos Alldos
Dosing & Disinfection
ALLDOS S.A.R.L.
7, rue Gutenberg
F-67610 La Wantzenau
Tél.: +33-3 88 59 26 26
Télécopie: +33-3 88 59 26 00
E-mail : alldos.fr@alldos.com

France
Pompes GRUNDFOS Distribution S.A.
Parc d'Activités de Chesnes
57, rue de Malacombe
F-38290 St. Quentin Fallavier (Lyon)
Tél.: +33-4 74 82 15 15
Télécopie: +33-4 74 94 10 51

Germany
Grundfos Alldos
Dosing & Disinfection
ALLDOS Eichler GmbH
Reetzstraße 85
D-76327 Pfinztal (Söllingen)
Tel.: +49 7240 61-0
Telefax: +49 7240 61-177
E-mail: alldos.de@alldos.com

Germany
GRUNDFOS GMBH
Schlüterstr. 33
D-40699 Erkrath
Tel.: +49-(0) 211 929 69-0
Telefax: +49-(0) 211 929 69-3799
E-mail: infoservice@grundfos.de
Service in Deutschland:
E-mail: kundendienst@grundfos.de

Greece
GRUNDFOS Hellas A.E.B.E.
20th km. Athinon-Markopoulou Av.
P.O. Box 71
GR-19002 Peania
Phone: +0030-210-66 83 400
Telefax: +0030-210-66 46 273

Hong Kong
GRUNDFOS Pumps (Hong Kong) Ltd.
Unit 1, Ground floor
Siu Wai Industrial Centre
29-33 Wing Hong Street &
68 King Lam Street, Cheung Sha Wan
Kowloon
Phone: +852-27861706 / 27861741
Telefax: +852-27858664

Hungary
GRUNDFOS Hungária Kft.
Park u. 8
H-2045 Törökbálint,
Phone: +36-23 511 110
Telefax: +36-23 511 111

India
GRUNDFOS Pumps India Private Limited
118 Old Mahabalipuram Road
Thoraipakkam
Chennai 600 096
Phone: +91-44 2496 6800

Indonesia
PT GRUNDFOS Pompa
Jl. Rawa Sumur III, Blok III / CC-1
Kawasan Industri, Pulogadung
Jakarta 13930
Phone: +62-21-460 6909
Telefax: +62-21-460 6910 / 460 6901

Ireland
GRUNDFOS (Ireland) Ltd.
Unit A, Merrywell Business Park
Ballymount Road Lower
Dublin 12
Phone: +353-1-4089 800
Telefax: +353-1-4089 830

Italy
GRUNDFOS Pompe Italia S.r.l.
Via Gran Sasso 4
I-20060 Truccazzano (Milano)
Tel.: +39-02-95838112
Telefax: +39-02-95309290 / 95838461

Japan
GRUNDFOS Pumps K.K.
Gotanda Metalion Bldg. 5F,
5-21-15, Higashi-gotanda
Shiagawa-ku, Tokyo,
141-0022 Japan
Phone: +81 35 448 1391
Telefax: +81 35 448 9619

Korea
GRUNDFOS Pumps Korea Ltd.
6th Floor, Aju Building 679-5
Yeoksam-dong, Kangnam-ku, 135-916
Seoul, Korea
Phone: +82-2-5317 600
Telefax: +82-2-5633 725

Latvia
SIA GRUNDFOS Pumps Latvia
Deglava biznesa centrs
Augusta Deglava ielā 60, LV-1035, Rīga,
Tālr.: + 371 714 9640, 7 149 641
Fakss: + 371 914 9646

Lithuania
GRUNDFOS Pumps UAB
Smolensko g. 6
LT-03201 Vilnius
Tel: + 370 52 395 430
Fax: + 370 52 395 431

Malaysia
GRUNDFOS Pumps Sdn. Bhd.
7 Jalan Peguam U1/25
Glenmarie Industrial Park
40150 Shah Alam
Selangor
Phone: +60-3-5569 2922
Telefax: +60-3-5569 2866

México
Bombas GRUNDFOS de México S.A. de C.V.
Boulevard TLC No. 15
Parque Industrial Stiva Aeropuerto
Apodaca, N.L. 66600
Phone: +52-81-8144 4000
Telefax: +52-81-8144 4010

Netherlands
Grundfos Alldos
Dosing & Disinfection
ALLDOS BV
Leerlooiersstraat 6
NL-8601 WK Sneek
Tel.: +31-51 54 25 789
Telefax: +31-51 54 30 550
E-mail: alldos.nl@alldos.com

Netherlands
GRUNDFOS Netherlands
Veluwezoom 35
1326 AE Almere
Postbus 22015
1302 CA ALMERE
Tel.: +31-88-478 6336
Telefax: +31-88-478 6332
e-mail: info_gnl@grundfos.com

New Zealand
GRUNDFOS Pumps NZ Ltd.
17 Beatrice Tinsley Crescent
North Harbour Industrial Estate
Albany, Auckland
Phone: +64-9-415 3240
Telefax: +64-9-415 3250

Norway
GRUNDFOS Pumper A/S
Strømsveien 344
Postboks 235, Leirdal
N-1011 Oslo
Tlf.: +47-22 90 47 00
Telefax: +47-22 32 21 50

Poland
GRUNDFOS Pompy Sp. z o.o.
ul. Klonowa 23
Baranowo k. Poznania
PL-62-081 Przeźmierowo
Tel: (+48-61) 650 13 00
Fax: (+48-61) 650 13 50

Portugal
Bombas GRUNDFOS Portugal, S.A.
Rua Calvet de Magalhães, 241
Apartado 1079
P-2770-153 Paço de Arcos
Tel.: +351-21-440 76 00
Telefax: +351-21-440 76 90

România
GRUNDFOS Pompe România SRL
Bd. Biruintei, nr 103
Pantelimon county Ilfov
Phone: +40 21 200 4100
Telefax: +40 21 200 4101
E-mail: romania@grundfos.ro

Russia
ООО Грундфос
Россия, 109544 Москва, ул. Школьная 39
Тел. (+7) 495 737 30 00, 564 88 00
Факс (+7) 495 737 75 36, 564 88 11
E-mail grundfos.moscow@grundfos.com

Serbia
GRUNDFOS Predstavništvo Beograd
Dr. Milutina Ivkovića 2a/29
YU-11000 Beograd
Phone: +381 11 26 47 877 / 11 26 47 496
Telefax: +381 11 26 48 340

Singapore
GRUNDFOS (Singapore) Pte. Ltd.
24 Tuas West Road
Jurong Town
Singapore 638381
Phone: +65-6865 1222
Telefax: +65-6861 8402

Slovenia
GRUNDFOS PUMPEN VERTRIEB
Ges.m.b.H.,
Podružnica Ljubljana
Šlandrova 8b, SI-1231 Ljubljana-Črnuče
Phone: +386 1 568 0610
Telefax: +386 1 568 0619
E-mail: slovenia@grundfos.si

South Africa
Grundfos Alldos
Dosing & Disinfection
ALLDOS (Pty) LTD
98 Matroosberg Road, Waterkloof Park
P.O. Box 36505, Menlo Park 0102
0181 ZA Pretoria
E-mail: alldos.za@alldos.com

Spain
Bombas GRUNDFOS España S.A.
Camino de la Fuentecilla, s/n
E-28110 Algete (Madrid)
Tel.: +34-91-848 8800
Telefax: +34-91-628 0465

Sweden
GRUNDFOS AB
(Box 333) Lunnagårdsgatan 6
431 24 Mölndal
Tel.: +46(0)771-32 23 00
Telefax: +46(0)31-331 94 60

Switzerland
Grundfos Alldos
Dosing & Disinfection
ALLDOS International AG
Schönmattstraße 4
CH-4153 Reinach
Tel.: +41-61-717 5555
Telefax: +41-61-717 5500
E-mail: alldos.ch@alldos.com

Switzerland
GRUNDFOS Pumpen AG
Bruggacherstrasse 10
CH-8117 Fällanden/ZH
Tel.: +41-1-806 8111
Telefax: +41-1-806 8115

Taiwan
GRUNDFOS Pumps (Taiwan) Ltd.
7 Floor, 219 Min-Chuan Road
Taichung, Taiwan, R.O.C.
Phone: +886-4-2305 0868
Telefax: +886-4-2305 0878

Thailand
GRUNDFOS (Thailand) Ltd.
92 Chaloem Phrakiat Rama 9 Road,
Dokmai, Pravej, Bangkok 10250
Phone: +66-2-725 8999
Telefax: +66-2-725 8998

Turkey
GRUNDFOS POMPA San. ve Tic. Ltd. Sti.
Gebze Organize Sanayi Bölgesi
Ihsan dede Caddesi,
2. yol 200. Sokak No. 204
41490 Gebze/ Kocaeli
Phone: +90 - 262-679 7979
Telefax: +90 - 262-679 7905
E-mail: satis@grundfos.com

Ukraine
ТОВ ГРУНДФОС УКРАЇНА
01010 Київ, Вул. Московська 8б,
Тел.:(+38 044) 390 40 50
Фах.: (+38 044) 390 40 59
E-mail: ukraine@grundfos.com

United Arab Emirates
GRUNDFOS Gulf Distribution
P.O. Box 16768
Jebel Ali Free Zone
Dubai
Phone: +971-4- 8815 166
Telefax: +971-4-8815 136

United Kingdom
Grundfos Alldos
Dosing & Disinfection
ALLDOS Ltd.
39 Gravelly Industrial Park, Tyburn Road
Birmingham B24 8TG
Phone: +44-121-3283336
Telefax: +44-121-3284332
E-mail: alldos.uk@alldos.com

United Kingdom
GRUNDFOS Pumps Ltd.
Grovebury Road
Leighton Buzzard/Beds. LU7 8TL
Phone: +44-1525-850000
Telefax: +44-1525-850011

U.S.A.
GRUNDFOS Pumps Corporation
17100 West 118th Terrace
Olathe, Kansas 66061
Phone: +1-913-227-3400
Telefax: +1-913-227-3500

Usbekistan
Представительство ГРУНДФОС в Ташкенте
700000 Ташкент ул.Усмана Носира 1-й тупик 5
Телефон: (3712) 55-68-15
Факс: (3712) 53-36-35

Addresses revised 02.04.2009

15.750105 V1.0	**RU**
95714717 0309	